Denginio sija TS-1 M 1:25

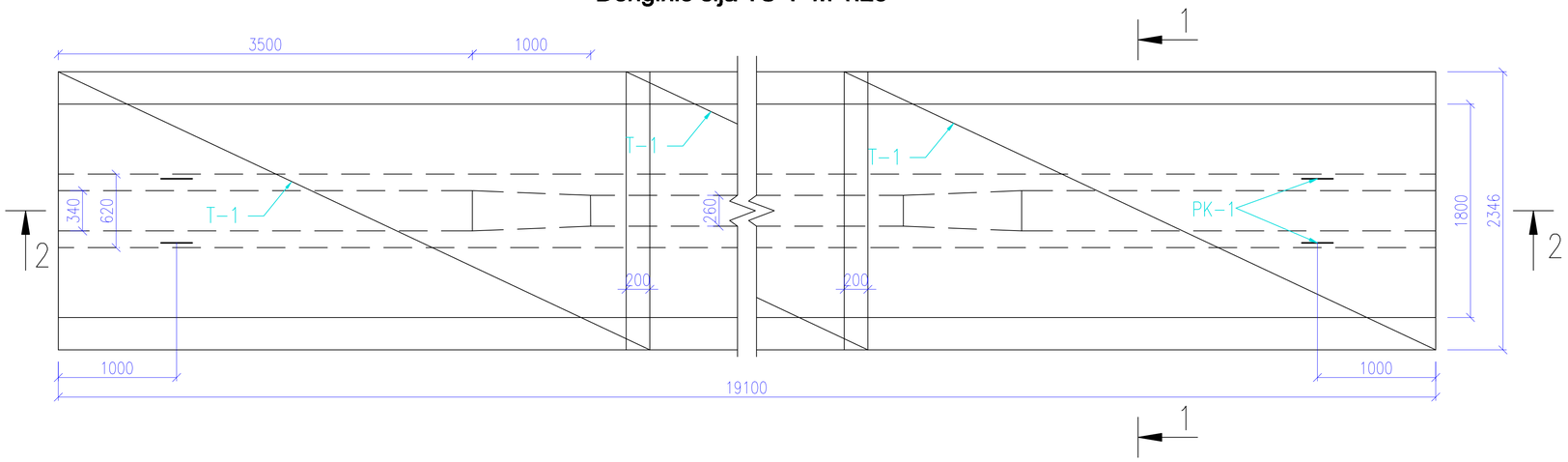

Pjūvis 1-1 M 1:10

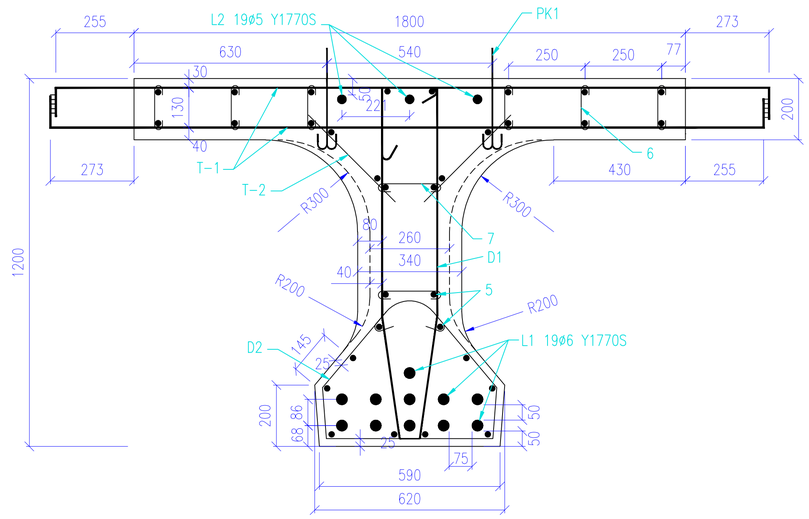

Pjūvis 2-2 M 1:20

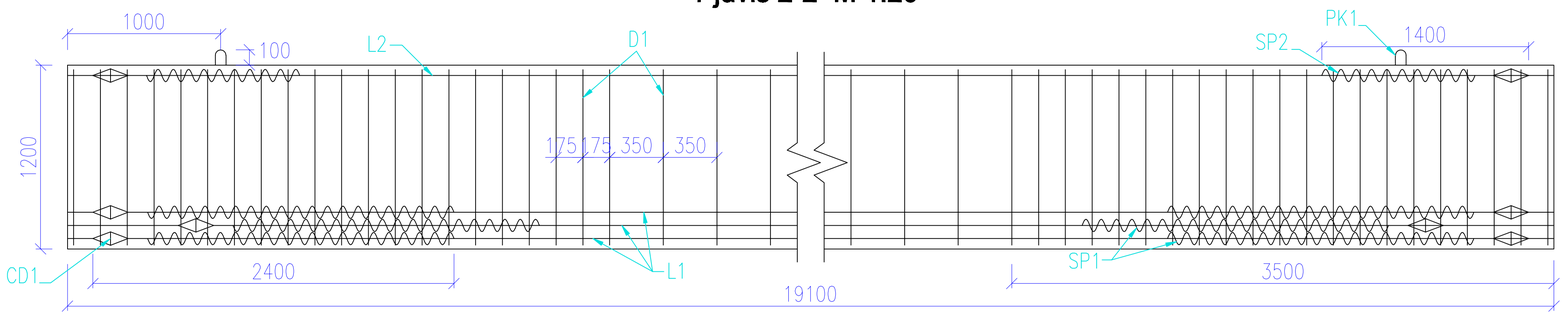

Gaminys 1 M 1:10

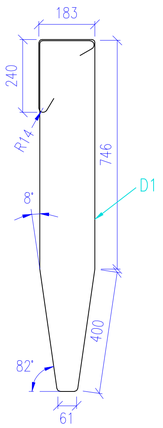

Armatūros gaminių specifikacija

Eilės Nr.	Žymėjimas	Pavadinimas	Meto vnt.	Kiekis	Pastabos
		Surenkamieji elementai			
1	T-1	Armatūros tinklas T-1	vnt.	8	
2	T-2	Armatūros tinklas T-2	vnt.	8	
3	PK-1	Pakėlimo kilpa K-1	vnt.	4	
4	SP-1	Vielos spiralė SP-1	vnt.	22	
5	SP-2	Vielos spiralė SP-2	vnt.	6	
6	CD1	Cilindrinis diskas CD1	vnt.	28	
7	D1	Armatūros gaminys D2	vnt.	75	
8	D2	Armatūros gaminys D2	vnt.	109	
		Įtempiamieji lynai			
9	L1	L1	vnt.	11	
10	L2	L2	vnt.	3	
		Medžiagos			
		Betonas C40/50	m³	15.0	

Tinklas T-1 M 1:20

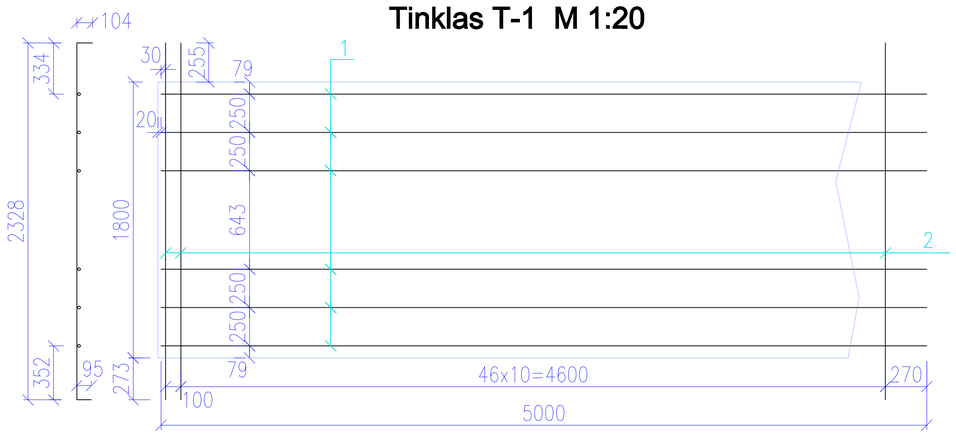

Sijų monolitinimo ruožas M 1:20

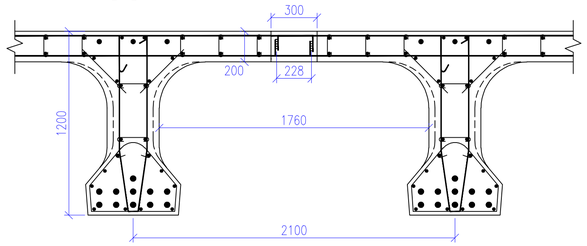

Armatūrinio plieno specifikacija

ELEM.	POZIC.	ESKIZAS	Ø MM	ILGIS MM	KIEKIS VNT	PASTABOS
Denginio sija TS-1		T-1				
	1		Ø10 S240	5000	48	
	2		Ø18 S500	2530	382	
		T-2				
	3		Ø5 S400	5110	16	
	4		Ø5 S400	400	240	
	5		Ø10 S400	9700	32	
	6		Ø5 S400	250	550	
	7		Ø5 S400	310	126	
	L1		Ø25 Y1770S	19400	11	
	L2		Ø22 Y1770S	19400	3	
	D1		Ø14 S400	3100	75	
	D2		Ø5 S400	2150	109	
	PK-1		Ø25 S400	1020	4	
	SP1		Ø6 S400	5400	22	
	SP2		Ø6 S400	2700	6	

Tinklas T-2 M 1:20

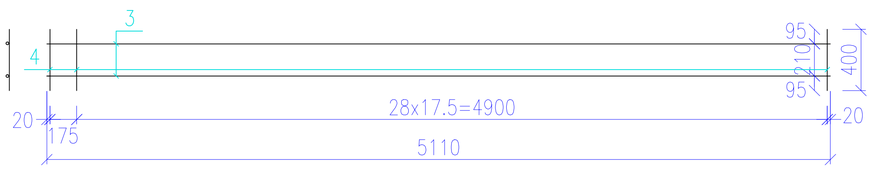

Armatūros sąnaudų žiniaraštis, kg

| Elemento markė | Armatūrinis plienas | | | |